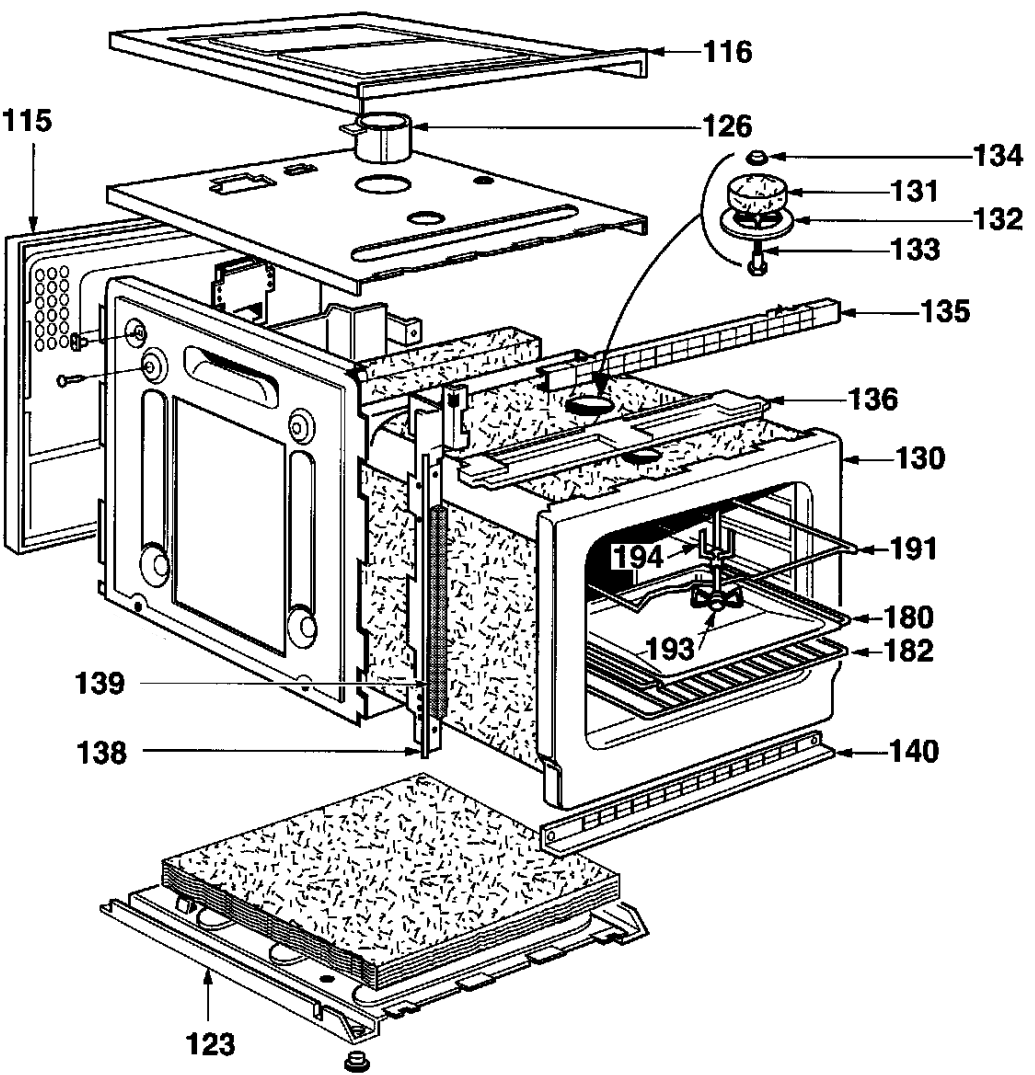
116
115
126
134
131
132
133
135
136
130
191
194
180
193
182
139
138
140
123

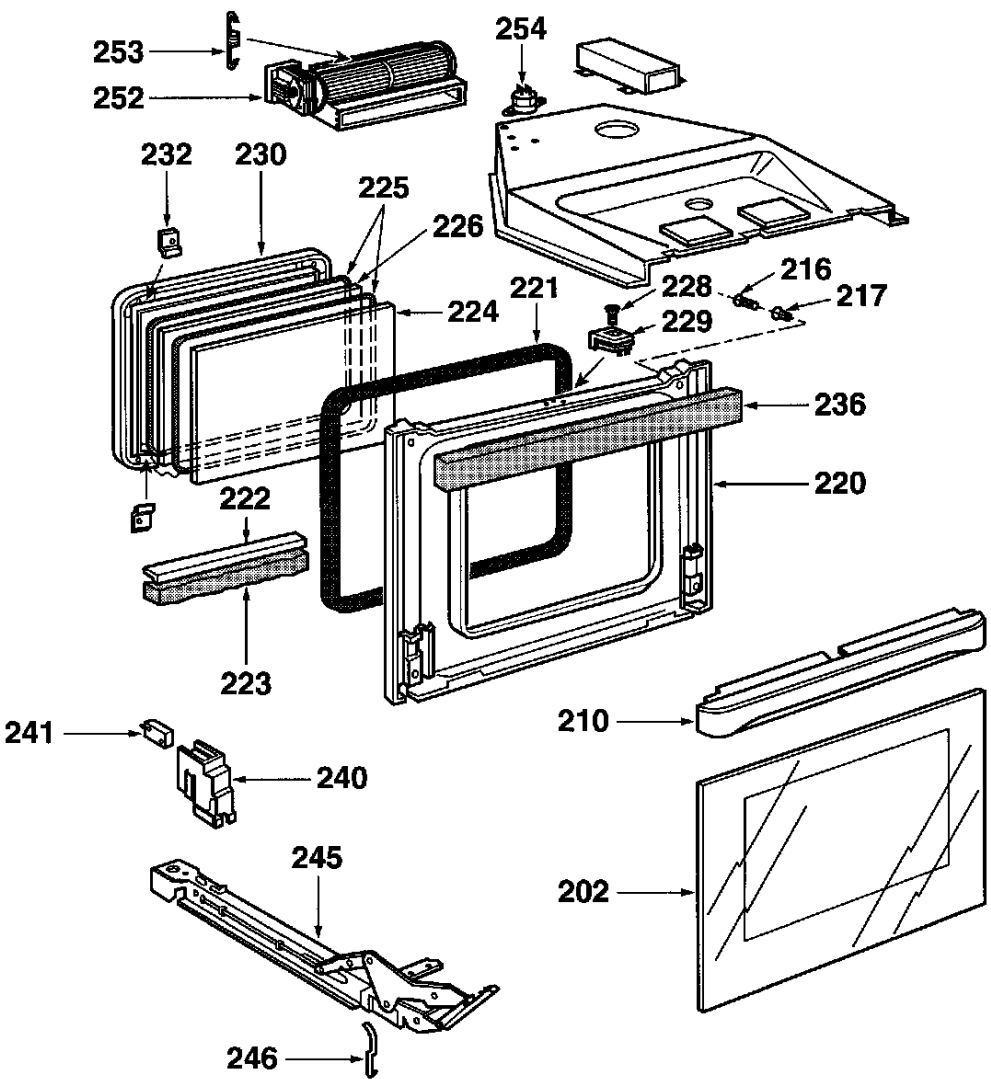
253
252
254
232
230
225
226
224
221
228
216
217
229
236
220
222
223
241
240
210
245
202
246

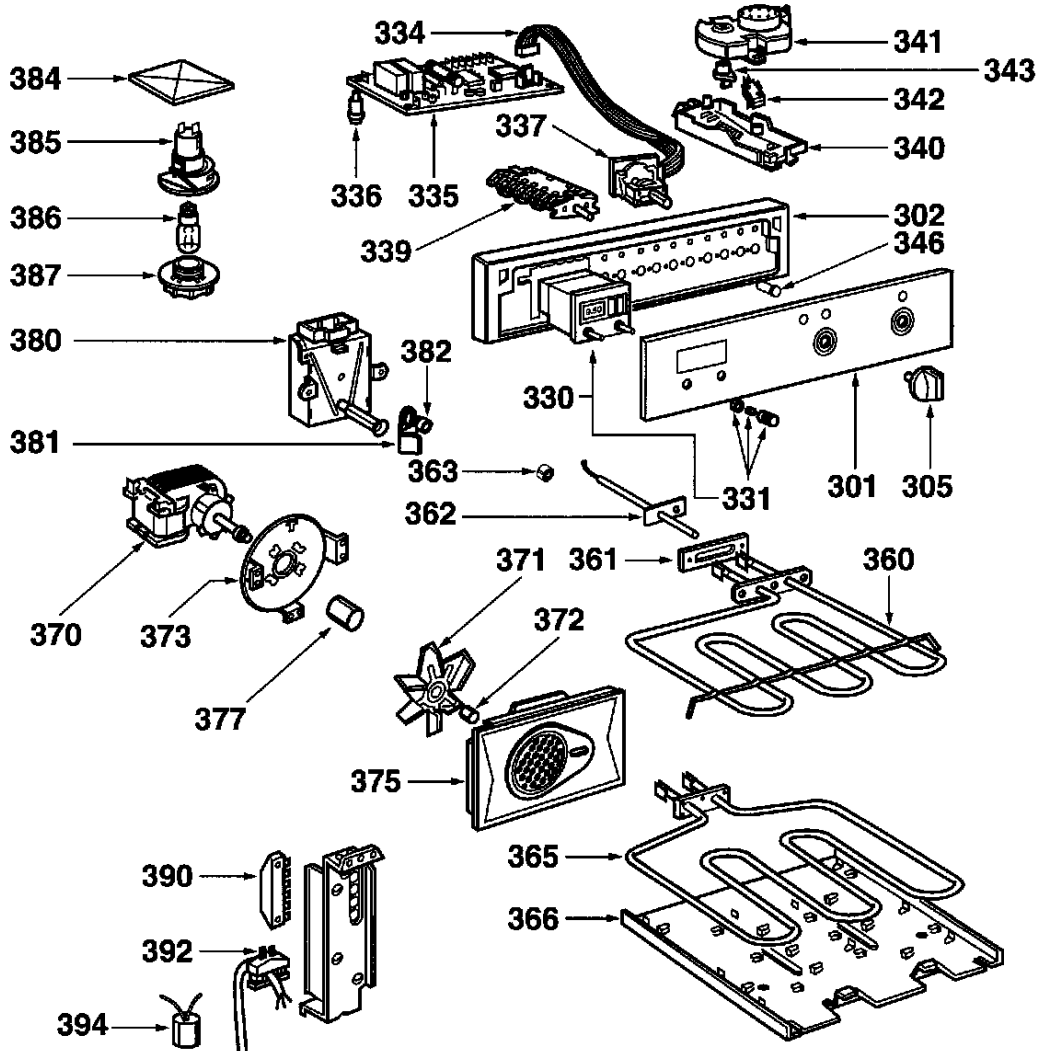
334
341
343
384
342
385
337
340
336
335
386
339
302
346
387
380
382
330
381
363
331
301
305
362
371
361
360
370
373
372
377
375
365
390
366
392
394